article number 10-24119 pump F5B-9

1:62

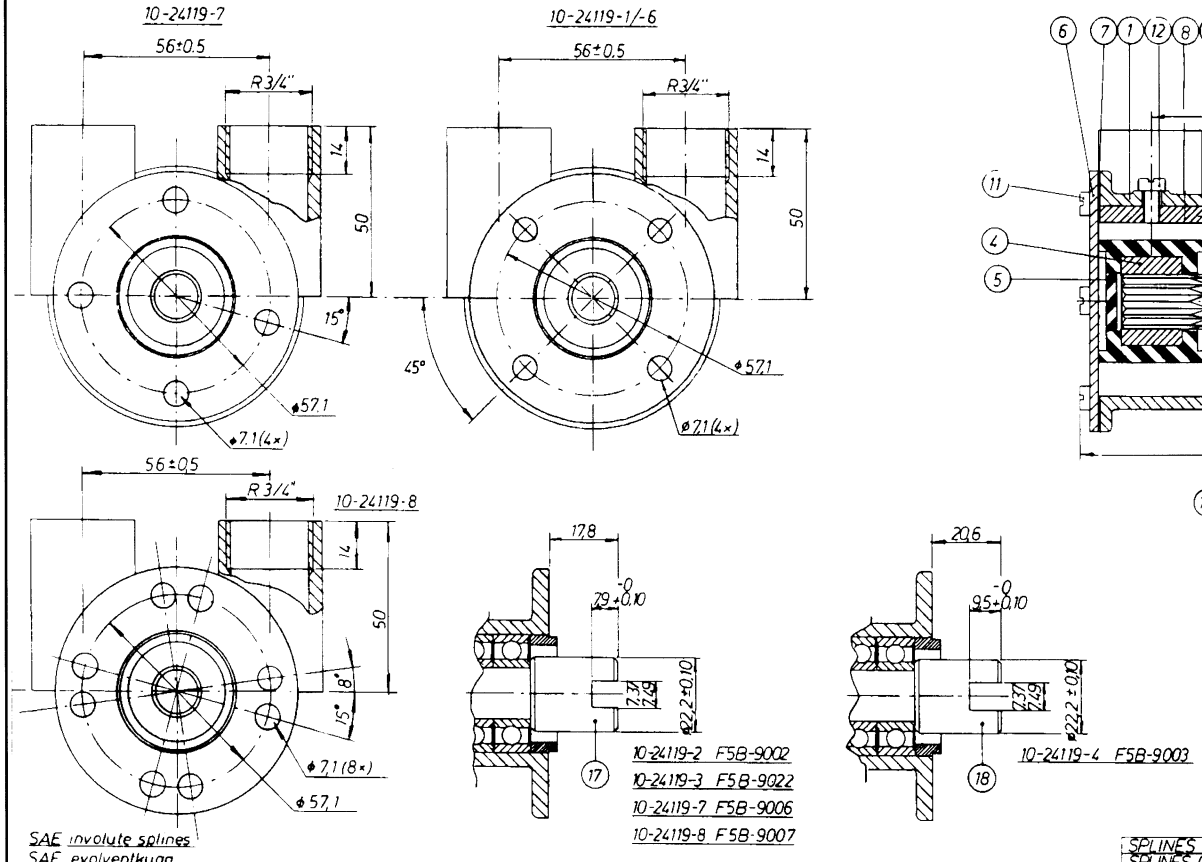

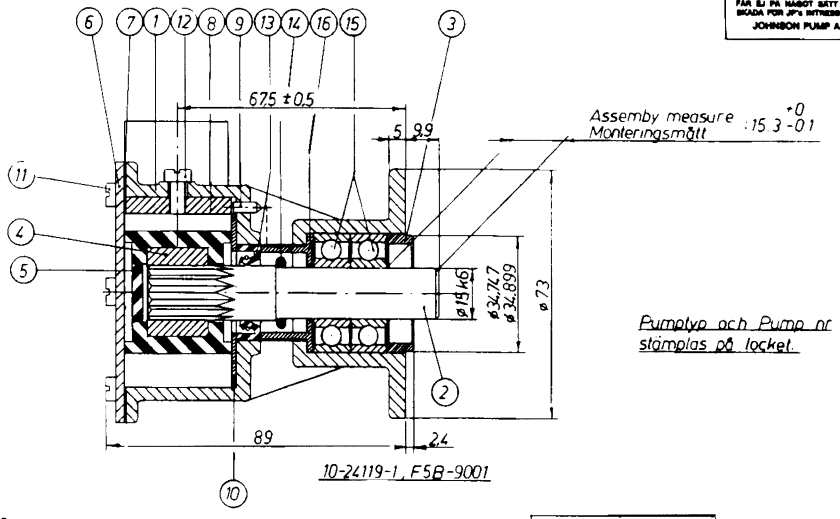

Pumptyp och Pump nr stämplas på locket.

PUMP NO PUMP NR	PUMPTYPE PUMPTYP	BODY PUMPHUS	CAM KAM DESCRIPTION BENÄMNING	CAM KAM NO NR	SCREW SKRUV	COUPLING KOPPLING
10-24119-1	F5B-9001	01-24115-1	1/1	01-42397	05-04-117	———
10-24119-2	F5B-9002	01-24115-1	1/1	01-42397	05-04-117	01-45030
10-24119-3	F5B-9022	01-24115-1	1/2	01-45014	05-04-175	01-45030
10-24119-4	F5B-9003	01-24115-1	1/1	01-42397	05-04-117	01-45031
10-24119-5	F5B-9004	01-24115-1	1/1	01-42397	05-04-117	01-45028
10-24119-6	F5B-9005	01-24115-1	1/1.	01-42397	05-04-117	01-45029
10-24119-7	F5B-9006	01-24115-2	1/1	01-42397	05-04-117	01-45030
10-24119-8	F5B-9007	01-24115-3	1/1	01-42397	05-04-117	01-45030

SAE involute splines
SAE evolventkugg

Diametrical pitch : 20/40

Pressure angle
Pressvinkel : 30°

Number of teeth
Antal kuggar : 13

Major diameter +0
Toppdiameter : 17.78 -0.10

Pitch diameter
Delningsdiameter : 16.51

Minor diameter +0
Kärndiameter : 14.88 -0.20

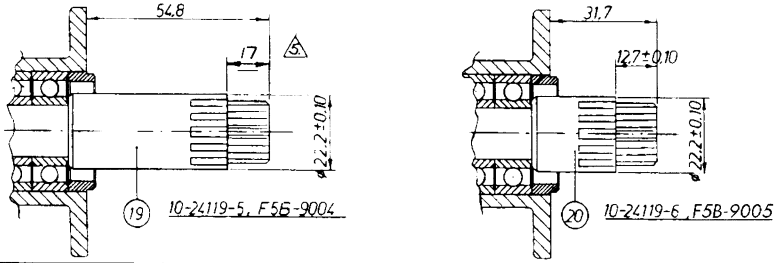

Dimensions in mm.

Mått i mm.

	SPLINES COUPLING	20	1	KUGGKOPPLING		SEE TABLE
	SPLINES COUPLING	19	1	KUGGKOPPLING		SEE TABLE
	TOOTHED COUPLING	18	1	KLOKOPPLING		SEE TABLE
	TOOTHED COUPLING	17	1	KLOKOPPLING		SEE TABLE
	WASHER	16	1	BRICKA		01-45186
3	BALL BEARING	15	2	KULLAGER	6202 2RS	05-08-123
4	O-RING	14	1	O-RING	12.3×2.4	05-06-500
	LIP SEAL	13	1	LÄPPTÄTNING	16×28×7	05-29-105
	SCREW	12	1	SKRUV		SEE TABLE
6	SCREW	11	6	SKRUV		05-04-163
	WEAR PLATE	10	1	SLITBRICKA		01-42399
	PIN	9	1	STIFT		01-42400
	CAM	8	1	KAM		SEE TABLE
	GASKET	7	1	PACKNING		01-42401
	ENDCOVER	6	1	LOCK		01-42398
	RUBBER WASHER	5	1	GUMMIBRICKA		01-42446
	IMPELLER	4	1	IMPELLER		08-10278
	GUIDE	3	1	STYRNING		01-45024
	SHAFT	2	1	AXEL		01-45187
	BODY	1	1	PUMPHUS		SEE TABLE

Detalj nr	Antal	Benämning	Material	Dimension	Anm. el. rltn. nr

Tolerans där ej annat angivet: Arbetsmått	Vinklar	Bearbetning	Ritning	Ritad	Godkänd	Smst. rltn.
			Datum	780221		Ämn. nr
			Sign.	OJ		Styckliste nr

JOHNSON PUMP AB

Titel: Johnson Impellerpump F5B-9, 10-24119

Skala: 1:1

430	Pos	Pos 11 Skruv 05-04-163 var 162	901011	RE
	7	10-24119-8, ϕ7.1(8×) var (4×)	7.12.84	
	6	10-24119-8 tillk.	20.11.84	
	5	Mått 17 var 12.7±0.10	29.6.79	
	4	05-06-500 var 05-06-501	14.9.78	
	3	Det. nr. 15 var 05-08-504	12.9.78	OJ
	2	Max. mått 15.3 +0 -0.1 var 15.5±0.1	23.8.78	
	1	10-24119-7 tillkommit		

SKALL PÅ BEGÄRAN ÅTERLÄMNAS. DEN FÅR EJ PÅ NÅGOT SÄTT ANVÄNDAS TILL SKADA FÖR JP'S INTRESSEN.
JOHNSON PUMP AB, ÖREBRO

The product, i.e. concept, design and construction, is the property of Johnson Pump AB