article number 10-35098 pump F4B-9

DENNA RITNING ÄR JP's EGENDOM OCH SKALL PÅ BEGÄRAN ÅTERLÄMNAS. DEN FÅR EJ PÅ NÅGOT SÄTT ANVÄNDAS TILL SKADA FÖR JP's INTRESSEN.
JOHNSON PUMP AB, ÖREBRO

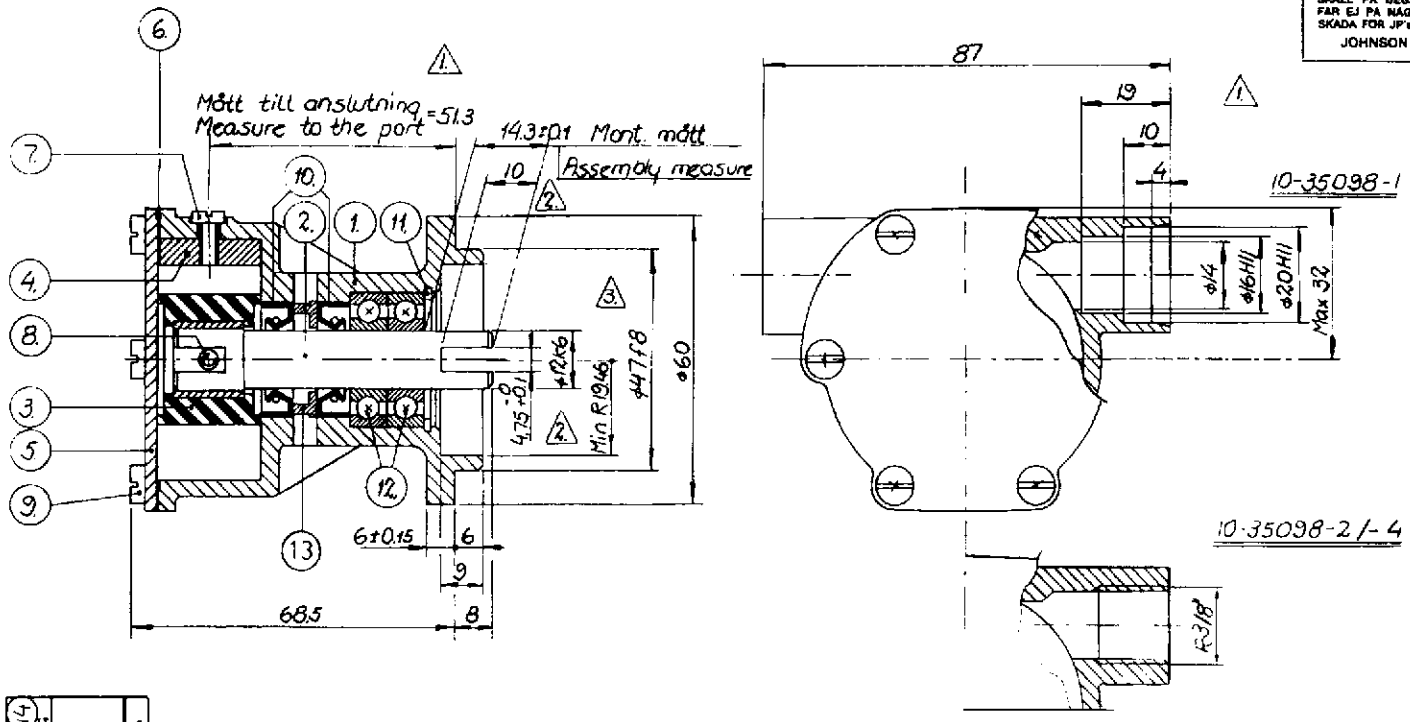

Pump No. Pump Nr.	Pumptype Pumptyp	Body Pumphus	Endcover Lock (5)	Mark on endcover Märkes på lock
10-35098-2	F4B-9	01-35099-2	01-45282	F4B-9 + 10-35098-2 + month, year + week
10-35098-3		01-35099-1	01-45282	F4B-9 + 10-35098-3 + month, year + week
10-35098-4	F4B-9	01-35099-2	01-45282	F4B-9 + 10-35098-4 + month, year + week

Pump No. Pump Nr.	Cramp (4) Klamma
10-35098-1	—
10-35098-2	
10-35098-3	
10-35098-4	01-43238

Detalj 14 bipackas förekommande fall

Detalj nr	Antal	Benämning	Material	Dimension	Anm. el. ritn. nr
14	2	Klamma			See table
13	1	Distansbricka			01-45955
12	2	Kullager		6001	05-08-503
11	1	Låsring		SqH 28	05-34-131
10	2	Läpptätning		OASM 12,247	05-29-139
9	6	Skruv		M4×8	05-04-163
8	1	Skruv		Nr. 10-32,UNF×25	05-04-124
7	1	Skruv		Nr. 8-32,UNC×8	05-04-114
6	1	Packning			01-45284
5	1	Lock			See table
4	1	Kam			01-42389
3	1	Impeller			08-1026 B
2	1	Axel			01-45235
1	1	Pumphus			See table

Tolerans där ej annat angives		Bearbetning	Ritning	Ritad	Godkänd	Smst. ritn.
Arbetsmått	Vinklar		Datum	6.10.1977		Ämn. nr
			Sign.			Stycklista nr

JOHNSON PUMP AB ÖREBRO

Titel: Johnson Impellerpump Typ F4B-9, 10-35098

Skala: 1:1

Ritn. nr: 10-35098/p07

ÄM nr	Ändr. nr	Ändring	Datum	Sign.
1003	P07	Ändring av lockstämpel	950628	IG PJ
389	P06	10-35098-4 tillkom	900612	RE PJ
134	5.	Det nr 13 tillk.	860917	TE.
110.	4.	Lock 01-45600 tillk. Tabell ändrad	21.4.83	
	3.	ϕ47f8 var ϕ46.939/46.965	6.4.1982	
	2.	Mått 4.75+0.1/-0 och 10 var 5+0.1/-0 och 11. R19.45 var ϕ40.	5.2.1980	
	1.	Mått 87, 19, 10, 4, 51.3 var 105, 22, 12, 5, 52.8.	8.12.1978	

The product, i.e. concept, design and construction, is the property of Johnson Pump AB