article number 10-24061 pump F7B-9

SKALL PÅ DEGARAN ÅTERLÄMNAS DEN FÅR EJ PÅ NÅGOT SÄTT ANVÄNDAS TILL SKADA FÖR JP'S INTRESSEN
JOHNSON PUMP AB. ÖREBRO

Pump No. Pump Nr.	Pumptype Pumptyp	Cam Kam (4) No. Nr.	Thickness Tjocklek		Screw (13) Skruv	Endcover Lock	Mark on endcover Märkes på lock
10-24061-3	F7B-9	01-42679	1/1	6.2	05-04-144	01-42441	F7B-9 + 10-24061-3 + man.year + week
10-24061-4	F7B-902	01-42584	1/2	3.3	05-04-125		F7B-902 + 10-24061-4 + mån.year + week

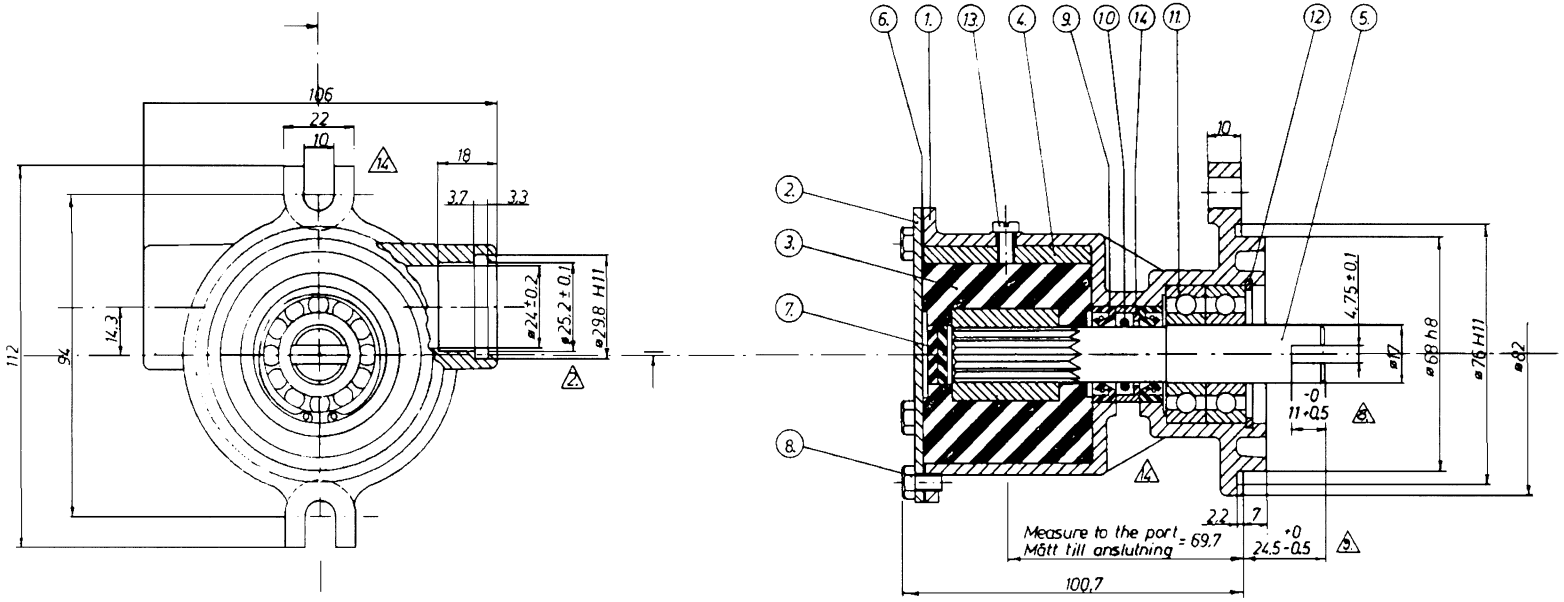

PUMP NO.				
10-24061-1/-2/-3/-4	*	1	Service kit	09-45868

		Detail nr	Antal	Benämning	Material	Dimension	Anm. el. rtn. nr
	Washer	14	1	Bricka			01-45181
	Screw	13	1	Skruv	Nr12	24UNC×8	see table
	Reataining ring	12	1	Låsring		SgH 40	05-34-130
6	Ball bearing	11	2	Kullager		6203	05-08-129
	O-ring	10	1	O-ring		ø15,3×ø2,4	05-06-501
	Lip seal	9*	2	läpptätning		DPSM 16287	05-29-105
3, 10	Screw	8*	6	Skruv		M5×8	05-04-550
	Rubber washer	7	2	Gummibricka			01-42446
	Gasket	6*	1	Packning			01-42445
	Shaft	5	1	Axel			01-45044
1	Cam	2	1	Kam			see table
	Impeller	3*	1	Impeller			08-10288
	Endcover	2	1	Lock			see table
	Body	1	1	Pumphus			01-24062

4.

Tolerans där ej annat angives Arbetsmått	Vinklar	Bearbetning	Ritning	Ritad	Godkänd	Smst. rtn.
			Datum	5.-8.-75		Xmn. nr
			Sign.	O.J.		Styckl. nr

JOHNSON PUMP AB ÖREBRO

Titel: Johnson Impellerpump 10-24061 type F7B-9

Skala: 1:1

Ritn. nr: 10-24061/P15

003	P15	Ändring av lockmärkning	95-05-28	IG
	P14	Flänsen ändrad 2 st stödlänsar inritade	86-02-12	T.E.
	13	10-24061-3/-4 tillk.	16.5.83	J.t.
110	12	Lock 01-45598 var 01-42441 Tabell ändrad	22.4.83	J.t.
	11	10-24061-2 tillkommit	16.8.82	J.t.
97	10	05-04-550 var 05-04-188	17.12.80	J.t.
	9	Tol. tillkommit på mått 24.5	7.4.1978	J.t.
84	8	Mått 11-0,5 var 10±0,2		
	7	Det. nr 14 Bricka tillkommit	29.12.77	J.t.
	6	VP nr ändr. fr. 181813	7.9.77	O.J.
	5	Typ betecknändr. fr. F7B-903	12.4.76	O.J.
	4	VP det.nr. tillkommit.	—"—	—"—
	3	Det.nr.8 var 05-04-174	—"—	—"—
	2	Mått ø25,2 ± 0,1 var ø26 ± 0,2	—"—	—"—
	1	Det.nr. 4: 01-42679 var 01-42442	29.03.76	O.J.
ÄM nr	ÄNDR	Ändring	Datum	Sign

PJ

The product, i.e. concept, design and construction, is the property of Johnson Pump AB