article number 10-22335 pump F7B-9

Ändr. nr	Antal	Ändring	Datum	Sign.
	1	[illegible]	[illegible]	[illegible]
	2	[illegible]	[illegible]	[illegible]
	3	[illegible]	[illegible]	[illegible]
	4	[illegible]	[illegible]	[illegible]
	5	[illegible]	[illegible]	[illegible]
	6	10-22335-2 [illegible]	4 8 75	[illegible]
	7	[illegible]	[illegible]	[illegible]
10	8	Lock 01-46598 var 01-42441 Märken av lock ändrat	21 4 82	[illegible]
	9	10-22335 3/4 [illegible]	16 3 89	[illegible]
290	P10	rbs 11 utgår	911213	PJ
210	P11	Ändring av lock [illegible]	950621	IG

DENNA RITNING ÄR JMs EGENDOM OCH SKALL PÅ BEGÄRAN ÅTERLÄMNAS. DEN FÅR EJ PÅ NÅGOT SÄTT ANVÄNDAS TILL SKADA FÖR JMs INTRESSEN.
JOHNSON METALL AB, ÖREBRO

Pump No. / Pump Nr	Pumptype / Pumpsyp	Cam / Kam No. / Nr	Thickness / Tjocklek		Endcover / Lock	Mark on endcover / Märkes på lock
10-22335-1	F7B-9	01-42679	1:1	6.2	01-46598	836326 + weekly code
10-22335-2	F7B-903	01-42402	2:3	4.1		842275 + weekly code
10-22335-3	F7B-9	01-42679	1:1	6.2	01-42441	F7B 9 + 10-22335-3 + month, year, week
10-22335-4	F7B-903	01-42442	2:3	4.7		F7B 903 + 10-22335-4 + month, year, week

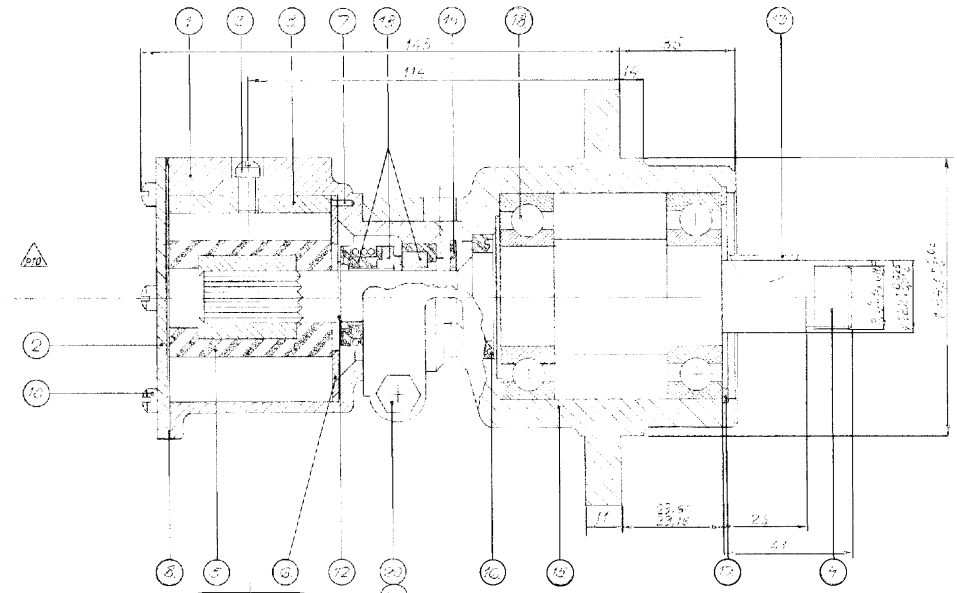

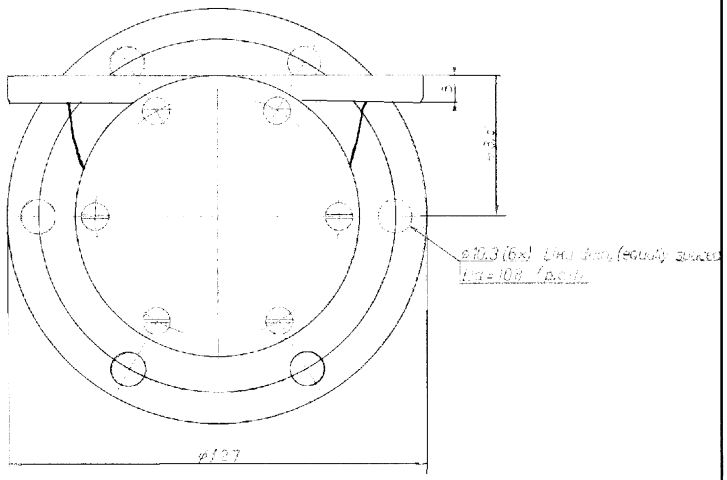

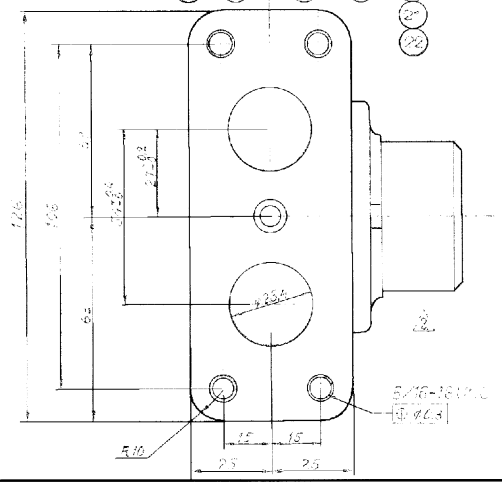

x) Not required in spare parts work. Ingår ej i reservdelssatsen.

22	1	Lock washer	Låsbricka F8B		Ø6.6	05-01-115
21	1	Nut	Mutter UGM		1/4-20 UNC	05-05-115
20	1	Bolt	Bult B65		1/4-20 UNCx55	05-04-105
19	1	Woodruff key	Woodruffkil		Ø22.2 x 4.8	
x) 5 18	2	Ball bearing	Kullager		6206	05-08-118
17	1	Retaining ring	Låsring		SqH62	05-34-118
16	1	Lip seal	Tätning		MIM 2838	05-29-108
15	1	Bearing house	Lagerhus			01-21884
14	1	slinger	Kastarring			01-42402
13	1	Mech. seal	Kompl. Vattentätning		5/8"	05-20-115
p10 12	1	Retaining ring	Låsring		SqA 16	05-34-105
10	6	Screw	Skruv ULCS		Nr.10-32 UNF	05-04-117
9	1	Screw	Skruv ULCS		Nr.12-24 UNC	05-04-144
4 8	1	Gasket	Packning			01-42445
7	1	Pin	Stift			01-42400
6	1	Wearplate	Slitbricka			01-42443
5	1	Impeller	Impeller			08-1028B
4	1	Shaft	Axel			01-31964
3	1	Cam	Kam			see table
2	1	Endcover	Lock			see table
1	1	Body	Pumphus			01-22151

Tolerans om ej annat angivet / Arbetsmått	Vinklar	Bearbetning	Ritning	Utgå	Godkänd	Smörj nipp.
			Datum	[illegible]	[illegible]	Ers. nipp.
			Sign.			Styckliste nr

Johnson Metall ÖREBRO

Johnson Impellerpump
10-22335 Type F7B-9 (1"H-1)

Skala 1:1 | 10-22335/P11 | Sida 1 av 1

The product, i.e. concept, design and construction, is the property of Johnson Pump AB

JOHNSON PUMP
Engine cooli